NKV 1-3-6-10-15-20

BOMBAS CENTRÍFUGAS MULTICELULARES DE EJE VERTICAL CON ACOPLAMIENTO

Las NKV S de DAB son bombas centrífugas verticales multicelulares en acero inoxidable AISI 304 con acoplamiento, diseñadas para aplicaciones de presurización en instalaciones civiles y comerciales, en agricultura y sistemas de riego, recirculación de agua en instalaciones de calefacción y acondicionamiento.
Todos los modelos tienen las partes en contacto con el líquido en acero inoxidable AISI 304 (bajo pedido acero inoxidable AISI 316, versión X).
Distancia entre conexiones estándar para facilitar las operaciones de sustitución. Cierre mecánico en carburo de silicio-grafito extraíble sin quitar el motor a partir de los modelos de 5,5 kW.
Previa solicitud, cierres mecánicos para líquidos agresivos y diferentes conexiones.
Ensamblaje motor-bomba mediante acoplamiento rígido. Motores eficiencia energética IE3.
Certificados WRAS y ACS.

Rango de funcionamiento de 1 a 30 m³/h con altura de elevación de hasta 320 metros.

Líquido bombeado limpio, sin sustancias sólidas ni abrasivas, no viscoso, no agresivo, no cristalizado, químicamente neutro.

% máximo de glicol 30%

Rango de temperatura del líquido
de -30°C a +120°C (EPDM)
de -15°C a +120ºC (Viton/FKM)

Temperatura ambiente máxima + 50°C.

Presión máxima de trabajo 25 bar (2500 kPA).

Grado de protección del motor IP 55.

Clase de aislamiento F.

Turbina
acero inoxidable AISI 304 NKV S
acero inoxidable AISI 316 NKV X (solo bajo pedido)

Tensión de alimentación
3x220-240/380-415V a 50Hz hasta 2,2 kW
3x380-415V a 50 Hz a partir de 3 kW

Instalación fija, en posición vertical.

Versiones especiales bajo pedido
Cierres mecánicos para líquidos agresivos
Diferentes conexiones
Partes en contacto con el líquido AISI 316 (vers.X)
Otros voltajes y frecuencias, versión motor ATEX

WRAS APPROVED PRODUCT | ATTESTATION DE CONFORMITÉ SANITAIRE ACS | **IE3 ≥ 0,75 kW**

ACCESORIOS PÁG. 221

ALTA EFICIENCIA

Las bombas NKV se suministran con motores IE3 y cumplen con los estándares más altos de eficiencia energética del mercado.

PRESTACIONES PARA CADA APLICACIÓN

temp. ambiente máx **50°C**

Q máx **30 m³/h**

H máx **320 m**

Ofrecen una increíble flexibilidad en cada aplicación gracias a una amplia gama en términos de prestaciones y la capacidad de trabajar con temperaturas ambiente de hasta 50 ° C.

ROBUSTA Y FIABLE

Todas las piezas en contacto con el líquido son de acero inoxidable AISI 304 (versiones X AISI 316).
La calidad de construcción DAB garantiza solidez y mayor resistencia al desgaste.

REEMPLAZAR NUNCA HABÍA SIDO TAN FÁCIL

La nueva gama ha sido diseñada para simplificar la sustitución gracias a la estandarización de las distancias entre conexiones.

NKV 15 / 10 S 110 E1 IE3

- 15 — CAUDAL NOMINAL (m³/h)
- 10 — NÚMERO DE ETAPAS/TURBINAS
- S — MATERIALES*: S=AISI 304 ; X=AISI 316
- 110 — POTENCIA MOTOR P2 kW x 10 (110 = 11kW)
- E1 — **Tipo de cierre mecánico (E1=ESTÁNDAR)**
  E1 = BQGE = Carbón / Carburo de silicio / AISI 316 / EPDM
  E2 = QQGE = Carburo de silicio / Carburo de silicio / AISI 316 / EPDM
  V3 = QQGV = Carburo de silicio / Carburo de silicio / AISI 316 / FKM-Viton
  V4 = BQGV = Carburo de silicio / Carbón / AISI 316 / FKM-Viton
  E5 = UUGE = Carburo de tungsteno / Carburo de tungsteno / AISI 316 / EPDM
- IE3 — Eficiencia del motor

*MATERIALES:
"S" versión con cuerpo bomba/turbinas/difusores en acero inox AISI 304
"X" versión con cuerpo bomba/turbinas/difusores en acero inox AISI 316

VERSIONES ESPECIALES

MODELO
NKV 1 - 3 - 6 - 10
NKV 15 - 20

CIERRES MECÁNICOS ESPECIALES

(1) **tipo E2** = SIC - SIC - EPDM = Carburo de silicio / Carburo de silicio / AISI 316 / EPDM
(2) **tipo V3** = SIC - SIC - VITON = Carburo de silicio / Carburo de silicio / AISI 316 / FKM
(3) **tipo V4** = SIC - CAR - VITON = Carburo de silicio / Carbón / AISI 316 / FKM
(4) **tipo E5** = WC - WC - EPDM = Carburo de tungsteno / Carburo de tungsteno / AISI 316 / EPDM

DAB PUMPS se reserva el derecho de efectuar modificaciones sin la obligación de aviso previo.

NKV 1-3-6-10-15-20

BOMBAS CENTRÍFUGAS MULTICELULARES DE EJE VERTICAL CON ACOPLAMIENTO

NKV 1

Versión con brida oval y versión X bajo pedido, código especial

MODELO	VERSIÓN S AISI 304	AISI 304 BRIDA OVAL	VERSIÓN X AISI 316	DATOS ELÉCTRICOS				DATOS HIDRÁULICOS						
				ALIMENTACIÓN 50 Hz	P2 NOMINAL		In A	m³/h	0	0,5	1	1,5	2	2,5
	CÓDIGO	CÓDIGO	CÓDIGO		kW	HP		l/min	0	8,3	16,7	25,0	33,3	42
NKV 1/2 T	60190159	-	-	3 x 220-240Δ/380-415Y	0,37	0,50	1,7/1,0	H (m)	14,5	13,5	12,5	11,5	9,5	7,5
NKV 1/3 T	60187823	-	-	3 x 220-240Δ/380-415Y	0,37	0,50	1,7/1,0		21,5	20	19	17	14	11
NKV 1/4 T	60190293	-	-	3 x 220-240Δ/380-415Y	0,37	0,50	1,7/1,0		28	26,5	24,5	22	18,5	14
NKV 1/5 T	60187914	-	-	3 x 220-240Δ/380-415Y	0,37	0,50	1,7/1,0		35	33	30,5	27	22,5	17
NKV 1/6 T	60188596	-	-	3 x 220-240Δ/380-415Y	0,37	0,50	1,7/1,0		41,5	39	36	32	26,5	19,5
NKV 1/7 T	60189235	-	-	3 x 220-240Δ/380-415Y	0,37	0,50	1,7/1,0		48	45	41,5	36,5	30	22
NKV 1/8 T	60190164	-	-	3 x 220-240Δ/380-415Y	0,55	0,75	2,7/1,6		55	52	48	42,5	35	26
NKV 1/9 T	60190295	-	-	3 x 220-240Δ/380-415Y	0,55	0,75	2,7/1,6		61,5	58	53	47	39	28,5
NKV 1/10 T	60190296	-	-	3 x 220-240Δ/380-415Y	0,55	0,75	2,7/1,6		68	64	58,5	51,5	43	31,5
NKV 1/11 T	60190297	-	-	3 x 220-240Δ/380-415Y	0,55	0,75	2,7/1,6		74,5	69,5	64	56,5	46,5	34
NKV 1/12 T	60190298	-	-	3 x 220-240Δ/380-415Y	0,75	1,00	3,9/1,7		83	78,5	72	64	53	39,5
NKV 1/13 T	60190299	-	-	3 x 220-240Δ/380-415Y	0,75	1,00	3,9/1,7		89,5	84,5	77,5	68,5	57	42
NKV 1/14 T	60188895	-	-	3 x 220-240Δ/380-415Y	0,75	1,00	3,9/1,7		96	90,5	83	73	60,5	44,5
NKV 1/15 T	60190300	-	-	3 x 220-240Δ/380-415Y	0,75	1,00	3,9/1,7		102,5	96	88	78	64	47
NKV 1/17 T	60190301	-	-	3 x 220-240Δ/380-415Y	1,10	1,50	4,1/2,4		118	111,5	103	91,5	76	56,5
NKV 1/19 T	60190302	-	-	3 x 220-240Δ/380-415Y	1,10	1,50	4,1/2,4		131	123,5	114	101	84	62
NKV 1/22 T	60190199	-	-	3 x 220-240Δ/380-415Y	1,10	1,50	4,1/2,4		150,5	141,5	130	115	95	69,5
NKV 1/23 T	60190303	-	-	3 x 220-240Δ/380-415Y	1,50	2,00	5,1/3,0		160,5	152	140	124,5	104	77,5
NKV 1/25 T	60190304		-	3 x 220-240Δ/380-415Y	1,50	2,00	5,1/3,0		174	164	151,5	134,5	112	83,5
NKV 1/27 T	60190305		-	3 x 220-240Δ/380-415Y	1,50	2,00	5,1/3,0		187	176,5	162,5	144	120	88,5
NKV 1/30 T	60190306		-	3 x 220-240Δ/380-415Y	1,50	2,00	5,1/3,0		206,5	194,5	179	158	131	96,5
NKV 1/32 T	60190307		-	3 x 220-240Δ/380-415Y	2,20	3,00	7,8-4,6		224,5	213	197	175,5	147,5	110,5
NKV 1/34 T	60190308		-	3 x 220-240Δ/380-415Y	2,20	3,00	7,8-4,6		238	225,5	208,5	185,5	155,5	116,5
NKV 1/37 T	60190309		-	3 x 220-240Δ/380-415Y	2,20	3,00	7,8-4,6		258	244	225,5	200,5	167,5	125

NKV 3

Versión con brida oval y versión X bajo pedido, código especial

MODELO	VERSIÓN S AISI 304	AISI 304 BRIDA OVAL	VERSIÓN X AISI 316	DATOS ELÉCTRICOS				DATOS HIDRÁULICOS									
				ALIMENTACIÓN 50 Hz	P2 NOMINAL		In A	m³/h	0	1	1,5	2	2,5	3	3,5	4	4,5
	CÓDIGO	CÓDIGO	CÓDIGO		kW	HP		l/min	0	16,7	25,0	33,3	42	50,0	58,3	67	75,0
NKV 3/2 T	60190310	-	-	3 x 220-240Δ/380-415Y	0,37	0,50	1,7/1,0	H (m)	15	15	14,5	13,5	12,5	11,5	10	8	6
NKV 3/3 T	60189097	-	-	3 x 220-240Δ/380-415Y	0,37	0,50	1,7/1,0		22,5	22	21	20	18,5	17	14,5	12	8,5
NKV 3/4 T	60189488	-	-	3 x 220-240Δ/380-415Y	0,37	0,50	1,7/1,0		30	28,5	27,5	26	24	21,5	18,5	15	10,5
NKV 3/5 T	60190311	-	-	3 x 220-240Δ/380-415Y	0,55	0,75	2,7/1,6		37,5	36	34,5	32,5	30	27	23,5	18,5	13
NKV 3/6 T	60190312	-	-	3 x 220-240Δ/380-415Y	0,55	0,75	2,7/1,6		44,5	42,5	40,5	38,5	35,5	32	27	21,5	15
NKV 3/7 T	60190313	-	-	3 x 220-240Δ/380-415Y	0,75	1,00	3,9/1,7		52,5	50,5	48,5	46	43	38,5	33	26,5	19
NKV 3/8 T	60188597	-	-	3 x 220-240Δ/380-415Y	0,75	1,00	3,9/1,7		59,5	57,5	55	52	48	43,5	37	29,5	21
NKV 3/9 T	60187822	-	-	3 x 220-240Δ/380-415Y	0,75	1,00	3,9/1,7		67	64	61,5	58	53,5	48	41	32,5	22,5
NKV 3/10 T	60190314	-	-	3 x 220-240Δ/380-415Y	1,10	1,50	4,1/2,4		75	72,5	70	66,5	61,5	55,5	48	38,5	27,5
NKV 3/11 T	60190315	-	-	3 x 220-240Δ/380-415Y	1,10	1,50	4,1/2,4		82,5	79,5	76,5	72,5	67	60,5	52	42	29,5
NKV 3/12 T	60190316	-	-	3 x 220-240Δ/380-415Y	1,10	1,50	4,1/2,4		89,5	86	83	78,5	72,5	65	56	45	31,5
NKV 3/13 T	60190317	-	-	3 x 220-240Δ/380-415Y	1,10	1,50	4,1/2,4		96,5	93	89	84,5	78	70	60	47,5	33,5
NKV 3/14 T	60190318	-	-	3 x 220-240Δ/380-415Y	1,50	2,00	5,1/3,0		105,5	102	98,5	93,5	86,5	78	67,5	54,5	39,5
NKV 3/15 T	60190319	-	-	3 x 220-240Δ/380-415Y	1,50	2,00	5,1/3,0		112,5	109	105	99,5	92,5	83	71,5	58	41,5
NKV 3/16 T	60190320	-	-	3 x 220-240Δ/380-415Y	1,50	2,00	5,1/3,0		120	115,5	111,5	105,5	98	88	76	61	43,5
NKV 3/17 T	60190321	-	-	3 x 220-240Δ/380-415Y	1,50	2,00	5,1/3,0		127	122,5	118	111,5	103,5	93	80	64	45,5
NKV 3/18 T	60190322	-	-	3 x 220-240Δ/380-415Y	2,20	3,00	7,8-4,6		136,5	132,5	128	121,5	113,5	102,5	89	72,5	53
NKV 3/19 T	60190323	-	-	3 x 220-240Δ/380-415Y	2,20	3,00	7,8-4,6		144	139,5	134,5	128	119	107,5	93,5	76	55,5
NKV 3/21 T	60190324	-	-	3 x 220-240Δ/380-415Y	2,20	3,00	7,8-4,6		158,5	153,5	148	140,5	130,5	118	102	83	60
NKV 3/23 T	60190325		-	3 x 220-240Δ/380-415Y	2,20	3,00	7,8-4,6		173	167,5	161,5	153	142	128	110,5	89,5	64,5
NKV 3/25 T	60190326		-	3 x 220-240Δ/380-415Y	2,20	3,00	7,8-4,6		187,5	181	174,5	165,5	153,5	138	119	96	68,5
NKV 3/27 T	60190327		-	3 x 380-415 Δ	3,00	4,00	5,6		205,5	199,5	193	184	171,5	155	135	110,5	81
NKV 3/29 T	60190328		-	3 x 380-415 Δ	3,00	4,00	5,6		220	213,5	206,5	196,5	183,5	166	144	117,5	86
NKV 3/31 T	60190329		-	3 x 380-415 Δ	3,00	4,00	5,6		235	228	220,5	209,5	195	176,5	153	124,5	91
NKV 3/33 T	60190330		-	3 x 380-415 Δ	3,00	4,00	5,6		249,5	242	234	222	206,5	187	162	131,5	95,5

DAB PUMPS se reserva el derecho de efectuar modificaciones sin la obligación de aviso previo.

NKV 1-3-6-10-15-20

BOMBAS CENTRÍFUGAS MULTICELULARES DE EJE VERTICAL CON ACOPLAMIENTO

NKV 6

Versión con brida oval y versión X bajo pedido, código especial

MODELO	VERSIÓN S AISI 304	AISI 304 BRIDA OVAL	VERSIÓN X AISI 316	DATOS ELÉCTRICOS				DATOS HIDRÁULICOS									
				ALIMENTACIÓN 50 Hz	P2 NOMINAL		In A	m³/h	0	3	3,5	4	4,5	5	5,4	6	7
	CÓDIGO	CÓDIGO	CÓDIGO		kW	HP		l/min	0	50,0	58,3	67	75,0	83,3	90	100,0	116,7
NKV 6/2 T	60190333	-	-	3 x 220-240Δ/380-415Y	0,37	0,50	1,7/1,0	H (m)	15	13,5	13	12,5	12	11,5	11	10	8
NKV 6/3 T	60190334	-	-	3 x 220-240Δ/380-415Y	0,37	0,50	1,7/1,0		22,5	19,5	19	18	17	16	15,5	14	11
NKV 6/4 T	60190335	-	-	3 x 220-240Δ/380-415Y	0,55	0,75	2,7/1,6		29,5	26	25	24	22,5	21,5	20,5	18,5	14,5
NKV 6/5 T	60188893	-	-	3 x 220-240Δ/380-415Y	0,75	1,00	3,9/1,7		37,5	33,5	32	30,5	29	27,5	26	24	19
NKV 6/6 T	60190336	-	-	3 x 220-240Δ/380-415Y	0,75	1,00	3,9/1,7		44,5	39,5	37,5	36	34	32,5	30,5	28	22
NKV 6/7 T	60190337	-	-	3 x 220-240Δ/380-415Y	1,10	1,50	4,1/2,4		52,5	47	45	43	41	39	37	34	27
NKV 6/8 T	60190338	-	-	3 x 220-240Δ/380-415Y	1,10	1,50	4,1/2,4		59,5	53,5	51	48,5	46,5	44	42	38,5	30,5
NKV 6/9 T	60190339	-	-	3 x 220-240Δ/380-415Y	1,10	1,50	4,1/2,4		67	59	56,5	54	51,5	48,5	46	42,5	33,5
NKV 6/10 T	60190161	-	-	3 x 220-240Δ/380-415Y	1,50	2,00	5,1/3,0		75	67,5	65	62	59	56	53,5	49	39
NKV 6/11 T	60190340	-	-	3 x 220-240Δ/380-415Y	1,50	2,00	5,1/3,0		82,5	73,5	71	67,5	64,5	61	58	53,5	42,5
NKV 6/12 T	60190341	-	-	3 x 220-240Δ/380-415Y	1,50	2,00	5,1/3,0		89,5	80	76,5	73	69,5	65,5	62,5	57,5	45,5
NKV 6/13 T	60190357	-	-	3 x 220-240Δ/380-415Y	1,50	2,00	5,1/3,0		97	86	82	78,5	74,5	70,5	67	61,5	48,5
NKV 6/14 T	60190342	-	-	3 x 220-240Δ/380-415Y	2,20	3,00	7,8-4,6		105,5	95,5	92	88	83,5	79,5	76	70	56
NKV 6/15 T	60190344	-	-	3 x 220-240Δ/380-415Y	2,20	3,00	7,8-4,6		113	102	98	93,5	89	84,5	80,5	74	59,5
NKV 6/16 T	60190345	-	-	3 x 220-240Δ/380-415Y	2,20	3,00	7,8-4,6		120,5	108	104	99	94,5	89,5	85,5	78,5	62,5
NKV 6/17 T	60190346	-	-	3 x 220-240Δ/380-415Y	2,20	3,00	7,8-4,6		127,5	114,5	109,5	105	99,5	94,5	90	83	66
NKV 6/18 T	60190347	-	-	3 x 220-240Δ/380-415Y	2,20	3,00	7,8-4,6		135	120,5	115,5	110,5	105	99,5	94,5	87	69
NKV 6/19 T	60190348	-	-	3 x 220-240Δ/380-415Y	2,20	3,00	7,8-4,6		142	126,5	121,5	115,5	110	104	99	91	72
NKV 6/20 T	60190349	-	-	3 x 380-415 Δ	3,00	4,00	5,6		152	138	133	127	121	115	110	101,5	82
NKV 6/21 T	60190350	-	-	3 x 380-415 Δ	3,00	4,00	5,6		159	144,5	139	133	127	120,5	115	106	85,5
NKV 6/23 T	60190351		-	3 x 380-415 Δ	3,00	4,00	5,6		174	157,5	151,5	144,5	138	131	125	115	92,5
NKV 6/25 T	60190352		-	3 x 380-415 Δ	3,00	4,00	5,6		189	170	164	157,5	150,5	142,5	135,5	123,5	98,5
NKV 6/28 T	60190353		-	3 x 380-415 Δ	4,00	5,50	8		214	194,5	188	181	173,5	164,5	156,5	143	115,5
NKV 6/30 T	60190354		-	3 x 380-415 Δ	4,00	5,50	8		229	207,5	200,5	193	184,5	175,5	167	152,5	122,5
NKV 6/33 T	60190355		-	3 x 380-415 Δ	4,00	5,50	8		251,5	227	219,5	211	201,5	191	182	166	133,5
NKV 6/36 T	60190356		-	3 x 380-415 Δ	5,50	7,50	10,2		275	249,5	241,5	232,5	222,5	211,5	201,5	184	148,5

NKV 10

Versión con brida oval y versión X bajo pedido, código especial

MODELO	VERSIÓN S AISI 304	AISI 304 BRIDA OVAL	VERSIÓN X AISI 316	DATOS ELÉCTRICOS				DATOS HIDRÁULICOS									
				ALIMENTACIÓN 50 Hz	P2 NOMINAL		In A	m³/h	0	3	5	6	7	8	9	10	11	14
	CÓDIGO	CÓDIGO	CÓDIGO		kW	HP		l/min	0	50,0	83,3	100,0	116,7	133	150,0	166,7	183	233,3
NKV 10/2 T	60187831	-	-	3 x 220-240Δ/380-415Y	0,75	1,00	3,9/1,7	H (m)	20	20	19	18,5	17,5	17	16	15	13,5	9
NKV 10/3 T	60190358	-	-	3 x 220-240Δ/380-415Y	1,10	1,50	4,1/2,4		30	30	28,5	27,5	26,5	25,5	24	22,5	20,5	13,5
NKV 10/4 T	60190360	-	-	3 x 220-240Δ/380-415Y	1,50	2,00	5,1/3,0		40,5	40	38,5	37	35,5	34	32,5	30,5	28	18
NKV 10/5 T	60187635	-	-	3 x 220-240Δ/380-415Y	1,50	2,00	5,1/3,0		50,5	49,5	47	45,5	43,5	41,5	39,5	37	33,5	21,5
NKV 10/6 T	60187634	-	-	3 x 220-240Δ/380-415Y	2,20	3,00	7,8-4,6		61	60,5	57,5	56	54	51,5	49	46	42	27,5
NKV 10/7 T	60187628	-	-	3 x 220-240Δ/380-415Y	2,20	3,00	7,8-4,6		70,5	70	66,5	64,5	62	59,5	56	52,5	48	31
NKV 10/8 T	60190361	-	-	3 x 380-415 Δ	3,00	4,00	5,6		81,5	81	78	75,5	73	70	66,5	62,5	57,5	38
NKV 10/9 T	60187630	-	-	3 x 380-415 Δ	3,00	4,00	5,6		91,5	91	87,5	84,5	81,5	78	74	69,5	64	42
NKV 10/10 T	60190362	-	-	3 x 380-415 Δ	4,00	5,50	8		102,5	102,5	99	96	93	89	84,5	79,5	73,5	49
NKV 10/11 T	60190363	-	-	3 x 380-415 Δ	4,00	5,50	8		113	112,5	108	105	101,5	97,5	92,5	87	80,5	53,5
NKV 10/12 T	60187915	-	-	3 x 380-415 Δ	4,00	5,50	8		123	122,5	117,5	114	110	105,5	100,5	94	87	57,5
NKV 10/13 T	60190364	-	-	3 x 380-415 Δ	4,00	5,50	8		133	132	127	123	118,5	113,5	108	101	93,5	61,5
NKV 10/15 T	60185079	-	-	3 x 380-415 Δ	5,50	7,50	10,2		153,5	153	147	142,5	138	132	125,5	118	109	72
NKV 10/17 T	60190365		-	3 x 380-415 Δ	5,50	7,50	10,2		173,5	172,5	165,5	160,5	155	148,5	141	132,5	122	80,5
NKV 10/19 T	60185990		-	3 x 380-415 Δ	7,50	10,00	14,4		195	194,5	187,5	182	176	169	160,5	151	139,5	93
NKV 10/21 T	60190366		-	3 x 380-415 Δ	7,50	10,00	14,4		215,5	214,5	206	200	193,5	185,5	176,5	166	153	101,5
NKV 10/23 T	60190367		-	3 x 380-415 Δ	7,50	10,00	14,4		235,5	234	225	218,5	211	202	192	180,5	166,5	110
NKV 10/24 T	60185989		-	3 x 380-415 Δ	11,00	15,00	19,7		248	247	240,5	234	227	218	208	196	182	122,5

DAB PUMPS se reserva el derecho de efectuar modificaciones sin la obligación de aviso previo.

NKV 1-3-6-10-15-20

BOMBAS CENTRÍFUGAS MULTICELULARES DE EJE VERTICAL CON ACOPLAMIENTO

NKV 15

Versión con brida oval y versión X bajo pedido, código especial

MODELO	VERSIÓN S AISI 304	AISI 304 BRIDA OVAL	VERSIÓN X AISI 316	DATOS ELÉCTRICOS				DATOS HIDRÁULICOS										
				ALIMENTACIÓN 50 Hz	P2 NOMINAL		In A	m³/h	0	8	10	12	14	16	18	20	22	24
	CÓDIGO	CÓDIGO	CÓDIGO		kW	HP		l/min	0	133	167	200	233	266	300	333	367	400
NKV 15/1 T	60190368	-	-	3 x 220-240Δ/380-415Y	1,10	1,50	4,1/2,4	H (m)	14,5	13	12,5	12	11,5	10,5	9,5	8,5	7	5,5
NKV 15/2 T	60188235	-	-	3 x 220-240Δ/380-415Y	2,20	3,00	7,8-4,6		29	26	25	24	23	21,5	19,5	17	14	11
NKV 15/3 T	60186454	-	-	3 x 380-415 Δ	3,00	4,00	5,6		43,5	39	38	36,5	34,5	32,5	29,5	26	21,5	17
NKV 15/4 T	60187689	-	-	3 x 380-415 Δ	4,00	5,50	8		58	52,5	51	49	46,5	44	40,5	35,5	29,5	23,5
NKV 15/5 T	60187690	-	-	3 x 380-415 Δ	4,00	5,50	8		72,5	65,5	63,5	60,5	57,5	54,5	49,5	43	36	28,5
NKV 15/6 T	60189196	-	-	3 x 380-415 Δ	5,50	7,50	10,2		87,5	79,5	77	74	71	67	61,5	54	46	36,5
NKV 15/7 T	60185080	-	-	3 x 380-415 Δ	5,50	7,50	10,2		102	92	89	86	82	77,5	70,5	62	52,5	41,5
NKV 15/8 T	60187692	-	-	3 x 380-415 Δ	7,50	10,00	14,4		117	106,5	103	99,5	95	90	82,5	72,5	62	49
NKV 15/9 T	60190369	-	-	3 x 380-415 Δ	7,50	10,00	14,4		131,5	119	115,5	111	106	100,5	92	81	69	54,5
NKV 15/10 T	60190370	-	-	3 x 380-415 Δ	11,00	15,00	19,7		147,5	134,5	131	126,5	121	115	106	94	80,5	65
NKV 15/11 T	60190371		-	3 x 380-415 Δ	11,00	15,00	19,7		162	148	143,5	139	133	126,5	116,5	103	88,5	71
NKV 15/12 T	60190372		-	3 x 380-415 Δ	11,00	15,00	19,7		176,5	161	156,5	151	144,5	137,5	126,5	112	96	77
NKV 15/13 T	60190373		-	3 x 380-415 Δ	11,00	15,00	19,7		191	174,5	169	163,5	156,5	148,5	136,5	120,5	103	82,5
NKV 15/14 T	60190374		-	3 x 380-415 Δ	11,00	15,00	19,7		205,5	187,5	182	175,5	168	159	146	129	110,5	88
NKV 15/15 T	60190375		-	3 x 380-415 Δ	15,00	20,00	26,7		221	201	195,5	188,5	180,5	171,5	157,5	139,5	119,5	95,5
NKV 15/16 T	60190376		-	3 x 380-415 Δ	15,00	20,00	26,7		235,5	214	208	200,5	192	182,5	167,5	148	126,5	101,5
NKV 15/17 T	60190377		-	3 x 380-415 Δ	15,00	20,00	26,7		249,5	227,5	220,5	213	203,5	193	177,5	156,5	134	107

NKV 20

Versión con brida oval y versión X bajo pedido, código especial

MODELO	VERSIÓN S AISI 304	AISI 304 BRIDA OVAL	VERSIÓN X AISI 316	DATOS ELÉCTRICOS				DATOS HIDRÁULICOS										
				ALIMENTACIÓN 50 Hz	P2 NOMINAL		In A	m³/h	0	10	12	14	16	18	20	22	24	28
	CÓDIGO	CÓDIGO	CÓDIGO		kW	HP		l/min	0	167	200	233	266	300	333	367	400	467
NKV 20/1 T	60190378	-	-	3 x 220-240Δ/380-415Y	1,10	1,50	4,1/2,4	H (m)	15,5	13,5	13	13	12,5	12	11	10	8,5	6
NKV 20/2 T	60190379	-	-	3 x 220-240Δ/380-415Y	2,20	3,00	7,8-4,6		31	27,5	27	26	25	24	22,5	20,5	18	12
NKV 20/3 T	60186460	-	-	3 x 380-415 Δ	3,00	4,00	5,6		46,5	41,5	40,5	39,5	38	36,5	34,5	31	27,5	18,5
NKV 20/4 T	60190380	-	-	3 x 380-415 Δ	4,00	5,50	8		62,5	56	55	53,5	51,5	49,5	46,5	42,5	37	25,5
NKV 20/5 T	60190381	-	-	3 x 380-415 Δ	5,50	7,50	10,2		78	70	68,5	66,5	64,5	62	58	53	47	32,5
NKV 20/6 T	60187641	-	-	3 x 380-415 Δ	7,50	10,00	14,4		94,5	86,5	84,5	82,5	80	77,5	73,5	67,5	60	42,5
NKV 20/7 T	60187642	-	-	3 x 380-415 Δ	7,50	10,00	14,4		110	100,5	98	95,5	93	90	85	77,5	69	48,5
NKV 20/8 T	60190382	-	-	3 x 380-415 Δ	11,00	15,00	19,7		126,5	117	114	112	109	106	100,5	92,5	82,5	59,5
NKV 20/9 T	60187643	-	-	3 x 380-415 Δ	11,00	15,00	19,7		142,5	131	128	125,5	122	118,5	112,5	103,5	92,5	66,5
NKV 20/10 T	60190383	-	-	3 x 380-415 Δ	11,00	15,00	19,7		158	145,5	142	139	135	131,5	124,5	114	102	73
NKV 20/11 T	60190384		-	3 x 380-415 Δ	15,00	20,00	26,7		174	160	156,5	153	149	144,5	137	126	113	81
NKV 20/12 T	60190385		-	3 x 380-415 Δ	15,00	20,00	26,7		189,5	174,5	170,5	167	162	157,5	149	137	122,5	87,5
NKV 20/13 T	60190386		-	3 x 380-415 Δ	15,00	20,00	26,7		205	188,5	184	180	175	170	161	147,5	132	94
NKV 20/14 T	60190387		-	3 x 380-415 Δ	15,00	20,00	26,7		220,5	202,5	198	193,5	188	182,5	172,5	158	141	100,5
NKV 20/15 T	60190388		-	3 x 380-415 Δ	18,50	25,00	33		237	217,5	212,5	208	202	196	185,5	170,5	152	108,5
NKV 20/16 T	60190389		-	3 x 380-415 Δ	18,50	25,00	33		252,5	231,5	226	221	215	208,5	197	181	161,5	115
NKV 20/17 T	60190390		-	3 x 380-415 Δ	18,50	25,00	33		268	245,5	240	234,5	227,5	221	209	191,5	171	121,5

DAB PUMPS se reserva el derecho de efectuar modificaciones sin la obligación de aviso previo.

NKV 1-3-6-10-15-20

BOMBAS CENTRÍFUGAS MULTICELULARES DE EJE VERTICAL CON ACOPLAMIENTO

NKV 1-3-6-10-15-20

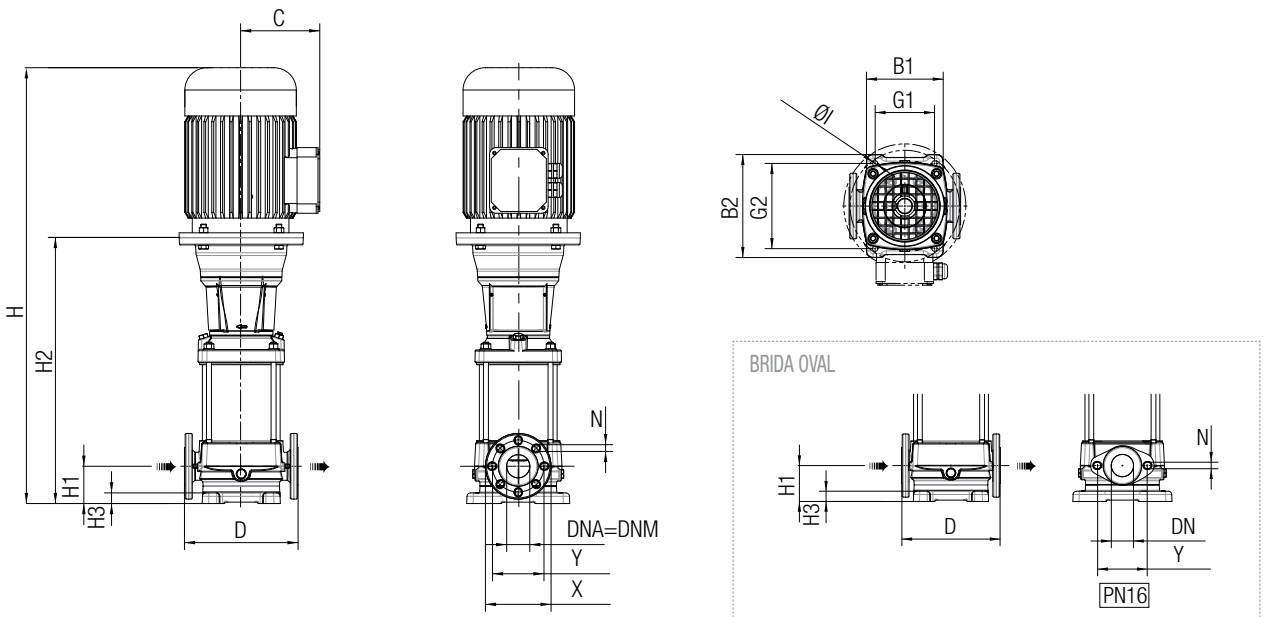

MODELO	Nº TURBINAS	B1	B2	G1	G2	Ø I	C	D	H	H1	H2	H3	X	Y	DNA DNM	N	DIMENSIONES EMBALAJE			VOL. m³	PESO KG	BRIDA OVAL					
																	L/A	L/B	H			D	H1	H3	Y	DN	N
NKV 1/2 S T	2	150	210	100	180	4xØ13	110	250	529	75	313	25	115	85	DN25	4xØ14	655	272	275	0,049	17,3	160	50	25	75	DN32	2xØ11
NKV 1/3 S T	3	150	210	100	180	4xØ13	110	250	552	75	336	25	115	85	DN25	4xØ14	655	272	275	0,049	17,8	160	50	25	75	DN32	2xØ11
NKV 1/4 S T	4	150	210	100	180	4xØ13	110	250	574	75	358	25	115	85	DN25	4xØ14	655	272	275	0,049	18,3	160	50	25	75	DN32	2xØ11
NKV 1/5 S T	5	150	210	100	180	4xØ13	110	250	597	75	381	25	115	85	DN25	4xØ14	655	272	275	0,049	18,8	160	50	25	75	DN32	2xØ11
NKV 1/6 S T	6	150	210	100	180	4xØ13	110	250	619	75	403	25	115	85	DN25	4xØ14	655	272	275	0,049	19,3	160	50	25	75	DN32	2xØ11
NKV 1/7 S T	7	150	210	100	180	4xØ13	110	250	642	75	426	25	115	85	DN25	4xØ14	655	272	275	0,049	19,8	160	50	25	75	DN32	2xØ11
NKV 1/8 S T	8	150	210	100	180	4xØ13	110	250	664	75	448	25	115	85	DN25	4xØ14	905	272	275	0,068	20,7	160	50	25	75	DN32	2xØ11
NKV 1/9 S T	9	150	210	100	180	4xØ13	110	250	687	75	471	25	115	85	DN25	4xØ14	905	272	275	0,068	21,2	160	50	25	75	DN32	2xØ11
NKV 1/10 S T	10	150	210	100	180	4xØ13	110	250	709	75	493	25	115	85	DN25	4xØ14	905	272	275	0,068	21,7	160	50	25	75	DN32	2xØ11
NKV 1/11 S T	11	150	210	100	180	4xØ13	110	250	732	75	516	25	115	85	DN25	4xØ14	905	272	275	0,068	22,2	160	50	25	75	DN32	2xØ11
NKV 1/12 S T	12	150	210	100	180	4xØ13	129	250	770	75	538	25	115	85	DN25	4xØ14	905	272	275	0,068	26,0	160	50	25	75	DN32	2xØ11
NKV 1/13 S T	13	150	210	100	180	4xØ13	129	250	793	75	561	25	115	85	DN25	4xØ14	905	272	275	0,068	26,5	160	50	25	75	DN32	2xØ11
NKV 1/14 S T	14	150	210	100	180	4xØ13	129	250	815	75	583	25	115	85	DN25	4xØ14	905	272	275	0,068	26,5	160	50	25	75	DN32	2xØ11
NKV 1/15 S T	15	150	210	100	180	4xØ13	129	250	838	75	606	25	115	85	DN25	4xØ14	905	272	275	0,068	27,0	160	50	25	75	DN32	2xØ11
NKV 1/17 S T	17	150	210	100	180	4xØ13	129	250	883	75	651	25	115	85	DN25	4xØ14	950	290	440	0,121	29,6	160	50	25	75	DN32	2xØ11
NKV 1/19 S T	19	150	210	100	180	4xØ13	129	250	928	75	696	25	115	85	DN25	4xØ14	1220	280	430	0,147	30,6	160	50	25	75	DN32	2xØ11
NKV 1/22 S T	22	150	210	100	180	4xØ13	129	250	995	75	763	25	115	85	DN25	4xØ14	1220	280	430	0,147	32,1	160	50	25	75	DN32	2xØ11
NKV 1/23 S T	23	150	210	100	180	4xØ13	138	250	1063	75	796	25	115	85	DN25	4xØ14	1220	280	430	0,147	36,0	160	50	25	75	DN32	2xØ11
NKV 1/25 S T	25	150	210	100	180	4xØ13	138	250	1108	75	841	25	115	85	DN25	4xØ14	1220	280	430	0,147	37,0						
NKV 1/27 S T	27	150	210	100	180	4xØ13	138	250	1153	75	886	25	115	85	DN25	4xØ14	1220	280	430	0,147	38,0						
NKV 1/30 S T	30	150	210	100	180	4xØ13	138	250	1220	75	953	25	115	85	DN25	4xØ14	1610	340	480	0,263	39,0						
NKV 1/32 S T	32	150	210	100	180	4xØ13	138	250	1265	75	998	25	115	85	DN25	4xØ14	1610	340	480	0,263	42,0						
NKV 1/34 S T	34	150	210	100	180	4xØ13	138	250	1310	75	1043	25	115	85	DN25	4xØ14	1610	340	480	0,263	43,0						
NKV 1/37 S T	37	150	210	100	180	4xØ13	138	250	1378	75	1111	25	115	85	DN25	4xØ14	1610	340	480	0,263	44,5						

DAB PUMPS se reserva el derecho de efectuar modificaciones sin la obligación de aviso previo.

NKV 1-3-6-10-15-20

BOMBAS CENTRÍFUGAS MULTICELULARES DE EJE VERTICAL CON ACOPLAMIENTO

MODELO	Nº TURBINAS	B1	B2	G1	G2	Ø I	C	D	H	H1	H2	H3	X	Y	DNA DNM	N	DIMENSIONES EMBALAJE			VOL. m^3	PESO KG	BRIDA OVAL					
																	L/A	L/B	H			D	H1	H3	Y	DN	N
NKV 3/2 S T	2	150	210	100	180	4xØ13	110	250	529	75	313	25	115	85	DN25	4xØ14	655	272	275	0,049	17,3	160	50	25	75	DN32	2xØ11
NKV 3/3 S T	3	150	210	100	180	4xØ13	110	250	552	75	336	25	115	85	DN25	4xØ14	655	272	275	0,049	17,8	160	50	25	75	DN32	2xØ11
NKV 3/4 S T	4	150	210	100	180	4xØ13	110	250	574	75	358	25	115	85	DN25	4xØ14	655	272	275	0,049	18,3	160	50	25	75	DN32	2xØ11
NKV 3/5 S T	5	150	210	100	180	4xØ13	110	250	597	75	381	25	115	85	DN25	4xØ14	655	272	275	0,049	19,2	160	50	25	75	DN32	2xØ11
NKV 3/6 S T	6	150	210	100	180	4xØ13	110	250	619	75	403	25	115	85	DN25	4xØ14	655	272	275	0,049	19,7	160	50	25	75	DN32	2xØ11
NKV 3/7 S T	7	150	210	100	180	4xØ13	129	250	658	75	426	25	115	85	DN25	4xØ14	905	272	275	0,068	23,5	160	50	25	75	DN32	2xØ11
NKV 3/8 S T	8	150	210	100	180	4xØ13	129	250	680	75	448	25	115	85	DN25	4xØ14	905	272	275	0,068	24,0	160	50	25	75	DN32	2xØ11
NKV 3/9 S T	9	150	210	100	180	4xØ13	129	250	703	75	471	25	115	85	DN25	4xØ14	905	272	275	0,068	24,5	160	50	25	75	DN32	2xØ11
NKV 3/10 S T	10	150	210	100	180	4xØ13	129	250	725	75	493	25	115	85	DN25	4xØ14	905	272	275	0,068	26,6	160	50	25	75	DN32	2xØ11
NKV 3/11 S T	11	150	210	100	180	4xØ13	129	250	748	75	516	25	115	85	DN25	4xØ14	905	272	275	0,068	27,1	160	50	25	75	DN32	2xØ11
NKV 3/12 S T	12	150	210	100	180	4xØ13	129	250	770	75	538	25	115	85	DN25	4xØ14	905	272	275	0,068	27,6	160	50	25	75	DN32	2xØ11
NKV 3/13 S T	13	150	210	100	180	4xØ13	129	250	793	75	561	25	115	85	DN25	4xØ14	905	272	275	0,068	28,1	160	50	25	75	DN32	2xØ11
NKV 3/14 S T	14	150	210	100	180	4xØ13	138	250	860	75	593	25	115	85	DN25	4xØ14	950	290	440	0,121	32,0	160	50	25	75	DN32	2xØ11
NKV 3/15 S T	15	150	210	100	180	4xØ13	138	250	883	75	616	25	115	85	DN25	4xØ14	950	290	440	0,121	32,5	160	50	25	75	DN32	2xØ11
NKV 3/16 S T	16	150	210	100	180	4xØ13	138	250	905	75	638	25	115	85	DN25	4xØ14	1220	280	430	0,147	32,5	160	50	25	75	DN32	2xØ11
NKV 3/17 S T	17	150	210	100	180	4xØ13	138	250	928	75	661	25	115	85	DN25	4xØ14	1220	280	430	0,147	33,0	160	50	25	75	DN32	2xØ11
NKV 3/18 S T	18	150	210	100	180	4xØ13	138	250	950	75	683	25	115	85	DN25	4xØ14	1220	280	430	0,147	35,5	160	50	25	75	DN32	2xØ11
NKV 3/19 S T	19	150	210	100	180	4xØ13	138	250	973	75	706	25	115	85	DN25	4xØ14	1220	280	430	0,147	36,0	160	50	25	75	DN32	2xØ11
NKV 3/21 S T	21	150	210	100	180	4xØ13	138	250	1018	75	751	25	115	85	DN25	4xØ14	1220	280	430	0,147	37,0	160	50	25	75	DN32	2xØ11
NKV 3/23 S T	23	150	210	100	180	4xØ13	138	250	1063	75	796	25	115	85	DN25	4xØ14	1220	280	430	0,147	38,0						
NKV 3/25 S T	25	150	210	100	180	4xØ13	138	250	1108	75	841	25	115	85	DN25	4xØ14	1220	280	430	0,147	39,0						
NKV 3/27 S T	27	150	210	100	180	4xØ13	145	250	1202	75	896	25	115	85	DN25	4xØ14	1610	340	480	0,263	47,3						
NKV 3/29 S T	29	150	210	100	180	4xØ13	145	250	1247	75	941	25	115	85	DN25	4xØ14	1610	340	480	0,263	48,3						
NKV 3/31 S T	31	150	210	100	180	4xØ13	145	250	1292	75	986	25	115	85	DN25	4xØ14	1610	340	480	0,263	49,3						
NKV 3/33 S T	33	150	210	100	180	4xØ13	145	250	1337	75	1031	25	115	85	DN25	4xØ14	1610	340	480	0,263	50,3						
NKV 6/2 S T	2	150	210	100	180	4xØ13	110	250	536	75	320	25	140	100	DN32	4xØ19	655	272	275	0,049	17,8	160	50	25	75	DN32	2xØ11
NKV 6/3 S T	3	150	210	100	180	4xØ13	110	250	562	75	346	25	140	100	DN32	4xØ19	655	272	275	0,049	18,3	160	50	25	75	DN32	2xØ11
NKV 6/4 S T	4	150	210	100	180	4xØ13	110	250	588	75	372	25	140	100	DN32	4xØ19	655	272	275	0,049	19,2	160	50	25	75	DN32	2xØ11
NKV 6/5 S T	5	150	210	100	180	4xØ13	129	250	630	75	398	25	140	100	DN32	4xØ19	655	272	275	0,049	23,0	160	50	25	75	DN32	2xØ11
NKV 6/6 S T	6	150	210	100	180	4xØ13	129	250	656	75	424	25	140	100	DN32	4xØ19	905	272	275	0,068	23,5	160	50	25	75	DN32	2xØ11
NKV 6/7 S T	7	150	210	100	180	4xØ13	129	250	682	75	450	25	140	100	DN32	4xØ19	905	272	275	0,068	25,6	160	50	25	75	DN32	2xØ11
NKV 6/8 S T	8	150	210	100	180	4xØ13	129	250	708	75	476	25	140	100	DN32	4xØ19	905	272	275	0,068	26,1	160	50	25	75	DN32	2xØ11
NKV 6/9 S T	9	150	210	100	180	4xØ13	129	250	734	75	502	25	140	100	DN32	4xØ19	905	272	275	0,068	26,6	160	50	25	75	DN32	2xØ11
NKV 6/10 S T	10	150	210	100	180	4xØ13	138	250	805	75	538	25	140	100	DN32	4xØ19	950	290	440	0,121	30,5	160	50	25	75	DN32	2xØ11
NKV 6/11 S T	11	150	210	100	180	4xØ13	138	250	831	75	564	25	140	100	DN32	4xØ19	950	290	440	0,121	31,5	160	50	25	75	DN32	2xØ11
NKV 6/12 S T	12	150	210	100	180	4xØ13	138	250	857	75	590	25	140	100	DN32	4xØ19	950	290	440	0,121	32,0	160	50	25	75	DN32	2xØ11
NKV 6/13 S T	13	150	210	100	180	4xØ13	138	250	883	75	616	25	140	100	DN32	4xØ19	950	290	440	0,121	32,5	160	50	25	75	DN32	2xØ11
NKV 6/14 S T	14	150	210	100	180	4xØ13	138	250	909	75	642	25	140	100	DN32	4xØ19	1220	280	430	0,147	35,0	160	50	25	75	DN32	2xØ11
NKV 6/15 S T	15	150	210	100	180	4xØ13	138	250	935	75	668	25	140	100	DN32	4xØ19	1220	280	430	0,147	35,5	160	50	25	75	DN32	2xØ11
NKV 6/16 S T	16	150	210	100	180	4xØ13	138	250	961	75	694	25	140	100	DN32	4xØ19	1220	280	430	0,147	36,0	160	50	25	75	DN32	2xØ11
NKV 6/17 S T	17	150	210	100	180	4xØ13	138	250	987	75	720	25	140	100	DN32	4xØ19	1220	280	430	0,147	36,5	160	50	25	75	DN32	2xØ11
NKV 6/18 S T	18	150	210	100	180	4xØ13	138	250	1013	75	746	25	140	100	DN32	4xØ19	1220	280	430	0,147	37,0	160	50	25	75	DN32	2xØ11
NKV 6/19 S T	19	150	210	100	180	4xØ13	138	250	1039	75	772	25	140	100	DN32	4xØ19	1220	280	430	0,147	37,5	160	50	25	75	DN32	2xØ11
NKV 6/20 S T	20	150	210	100	180	4xØ13	145	250	1114	75	808	25	140	100	DN32	4xØ19	1220	280	430	0,147	45,3	160	50	25	75	DN32	2xØ11
NKV 6/21 S T	21	150	210	100	180	4xØ13	145	250	1140	75	834	25	140	100	DN32	4xØ19	1220	280	430	0,147	45,8	160	50	25	75	DN32	2xØ11
NKV 6/23 S T	23	150	210	100	180	4xØ13	145	250	1192	75	886	25	140	100	DN32	4xØ19	1610	340	480	0,263	46,8						
NKV 6/25 S T	25	150	210	100	180	4xØ13	145	250	1244	75	938	25	140	100	DN32	4xØ19	1610	340	480	0,263	47,8						
NKV 6/28 S T	28	150	210	100	180	4xØ13	145	250	1322	75	1016	25	140	100	DN32	4xØ19	1610	340	480	0,263	53,0						
NKV 6/30 S T	30	150	210	100	180	4xØ13	145	250	1374	75	1068	25	140	100	DN32	4xØ19	1610	340	480	0,263	54,5						
NKV 6/33 S T	33	150	210	100	180	4xØ13	145	250	1452	75	1146	25	140	100	DN32	4xØ19	1610	340	480	0,263	56,0						
NKV 6/36 S T *	36	150	210	100	180	4xØ13	160	250	1728	75	1400	25	140	100	DN32	4xØ19	1820	500	630	0,573	84,1						

* NKV 6/36 disponible solo con conexiones VICTAULIC, se suministra junto con kit adaptador
Distancia entre conexiones: de 250mm a 410mm
Conexión de DN32 a roscada 1"¼

DAB PUMPS se reserva el derecho de efectuar modificaciones sin la obligación de aviso previo.

NKV 1-3-6-10-15-20

BOMBAS CENTRÍFUGAS MULTICELULARES DE EJE VERTICAL CON ACOPLAMIENTO

MODELO	Nº TURBINAS	B1	B2	G1	G2	Ø I	C	D	H	H1	H2	H3	X	Y	DNA DNM	N	DIMENSIONES EMBALAJE L/A	L/B	H	VOL. m^3	PESO KG	BRIDA OVAL D	H1	H3	Y	DN	N
NKV 10/2 S T	2	185	250	130	215	4xØ13	129	280	573	80	341	27,5	150	110	DN40	4xØ18	655	272	275	0,049	22,5	200	80	27,5	100	DN40	2xØ13
NKV 10/3 S T	3	185	250	130	215	4xØ13	129	280	603	80	371	27,5	150	110	DN40	4xØ18	655	272	275	0,049	25,1	200	80	27,5	100	DN40	2xØ13
NKV 10/4 S T	4	185	250	130	215	4xØ13	138	280	678	80	411	27,5	150	110	DN40	4xØ18	1050	340	490	0,175	29,0	200	80	27,5	100	DN40	2xØ13
NKV 10/5 S T	5	185	250	130	215	4xØ13	138	280	708	80	441	27,5	150	110	DN40	4xØ18	1050	340	490	0,175	29,5	200	80	27,5	100	DN40	2xØ13
NKV 10/6 S T	6	185	250	130	215	4xØ13	138	280	738	80	471	27,5	150	110	DN40	4xØ18	1050	340	490	0,175	32,5	200	80	27,5	100	DN40	2xØ13
NKV 10/7 S T	7	185	250	130	215	4xØ13	138	280	768	80	501	27,5	150	110	DN40	4xØ18	1050	340	490	0,175	33,0	200	80	27,5	100	DN40	2xØ13
NKV 10/8 S T	8	185	250	130	215	4xØ13	145	280	847	80	541	27,5	150	110	DN40	4xØ18	1050	340	490	0,175	41,3	200	80	27,5	100	DN40	2xØ13
NKV 10/9 S T	9	185	250	130	215	4xØ13	145	280	877	80	571	27,5	150	110	DN40	4xØ18	1050	340	490	0,175	41,8	200	80	27,5	100	DN40	2xØ13
NKV 10/10 S T	10	185	250	130	215	4xØ13	145	280	907	80	601	27,5	150	110	DN40	4xØ18	1050	340	490	0,17	46,0	200	80	27,5	100	DN40	2xØ13
NKV 10/11 S T	11	185	250	130	215	4xØ13	145	280	937	80	631	27,5	150	110	DN40	4xØ18	1050	340	490	0,175	46,5	200	80	27,5	100	DN40	2xØ13
NKV 10/12 S T	12	185	250	130	215	4xØ13	145	280	967	80	661	27,5	150	110	DN40	4xØ18	1050	340	490	0,175	47,5	200	80	27,5	100	DN40	2xØ13
NKV 10/13 S T	13	185	250	130	215	4xØ13	145	280	997	80	691	27,5	150	110	DN40	4xØ18	1412	377	530	0,282	48,0	200	80	27,5	100	DN40	2xØ13
NKV 10/15 S T	15	185	250	130	215	4xØ13	160	280	1254	80	926	27,5	150	110	DN40	4xØ18	1412	377	530	0,282	76,1	200	80	27,5	100	DN40	2xØ13
NKV 10/17 S T	17	185	250	130	215	4xØ13	160	280	1314	80	986	27,5	150	110	DN40	4xØ18	1412	377	530	0,282	77,1						
NKV 10/19 S T	19	185	250	130	215	4xØ13	160	280	1396	80	1046	27,5	150	110	DN40	4xØ18	1610	340	480	0,263	81,0						
NKV 10/21 S T	21	185	250	130	215	4xØ13	160	280	1456	80	1106	27,5	150	110	DN40	4xØ18	1610	340	480	0,263	82,5						
NKV 10/23 S T	23	185	250	130	215	4xØ13	160	280	1516	80	1166	27,5	150	110	DN40	4xØ18	1610	340	480	0,263	83,5						
NKV 10/24 S T	24	185	250	130	215	4xØ13	194	280	1641	80	1216	27,5	150	110	DN40	4xØ18	1820	500	630	0,573	109,5						
NKV 15/1 S T	1	185	250	130	215	4xØ13	129	300	633	90	401	27,5	165	127	DN50	4xØ19	1050	340	490	0,175	30,6	200	90	27,5	100	DN50	2xØ13
NKV 15/2 S T	2	185	250	130	215	4xØ13	138	300	678	90	411	27,5	165	127	DN50	4xØ19	1050	340	490	0,175	37,0	200	90	27,5	100	DN50	2xØ13
NKV 15/3 S T	3	185	250	130	215	4xØ13	145	300	775	90	469	27,5	165	127	DN50	4xØ19	1050	340	490	0,175	45,8	200	90	27,5	100	DN50	2xØ13
NKV 15/4 S T	4	185	250	130	215	4xØ13	145	300	823	90	517	27,5	165	127	DN50	4xØ19	1050	340	490	0,175	51,0	200	90	27,5	100	DN50	2xØ13
NKV 15/5 S T	5	185	250	130	215	4xØ13	145	300	871	90	565	27,5	165	127	DN50	4xØ19	1050	340	490	0,175	52,5	200	90	27,5	100	DN50	2xØ13
NKV 15/6 S T	6	185	250	130	215	4xØ13	160	300	1128	90	800	27,5	165	127	DN50	4xØ19	1412	377	530	0,282	81,1	200	90	27,5	100	DN50	2xØ13
NKV 15/7 S T	7	185	250	130	215	4xØ13	160	300	1176	90	848	27,5	165	127	DN50	4xØ19	1412	377	530	0,282	82,6	200	90	27,5	100	DN50	2xØ13
NKV 15/8 S T	8	185	250	130	215	4xØ13	160	300	1246	90	896	27,5	165	127	DN50	4xØ19	1412	377	530	0,282	86,5	200	90	27,5	100	DN50	2xØ13
NKV 15/9 S T	9	185	250	130	215	4xØ13	160	300	1294	90	944	27,5	165	127	DN50	4xØ19	1412	377	530	0,282	88,0	200	90	27,5	100	DN50	2xØ13
NKV 15/10 S T	10	185	250	130	215	4xØ13	194	300	1437	90	1012	27,5	165	127	DN50	4xØ19	1820	500	630	0,573	115,0	200	90	27,5	100	DN50	2xØ13
NKV 15/11 S T	11	185	250	130	215	4xØ13	194	300	1485	90	1060	27,5	165	127	DN50	4xØ19	1820	500	630	0,573	116,5						
NKV 15/12 S T	12	185	250	130	215	4xØ13	194	300	1533	90	1108	27,5	165	127	DN50	4xØ19	1820	500	630	0,573	118,0						
NKV 15/13 S T	13	185	250	130	215	4xØ13	194	300	1581	90	1156	27,5	165	127	DN50	4xØ19	1820	500	630	0,573	119,5						
NKV 15/14 S T	14	185	250	130	215	4xØ13	194	300	1629	90	1204	27,5	165	127	DN50	4xØ19	1820	500	630	0,573	121,0						
NKV 15/15 S T	15	185	250	130	215	4xØ13	194	300	1728	90	1252	27,5	165	127	DN50	4xØ19	1820	500	630	0,573	131,0						
NKV 15/16 S T	16	185	250	130	215	4xØ13	194	300	1776	90	1300	27,5	165	127	DN50	4xØ19	2550	500	750	0,956	132,5						
NKV 15/17 S T	17	185	250	130	215	4xØ13	194	300	1824	90	1348	27,5	165	127	DN50	4xØ19	2550	500	750	0,956	134,0						
NKV 20/1 S T	1	185	250	130	215	4xØ13	129	300	633	90	401	27,5	165	127	DN50	4xØ19	1050	340	490	0,175	30,6	200	90	27,5	100	DN50	2xØ13
NKV 20/2 S T	2	185	250	130	215	4xØ13	138	300	678	90	411	27,5	165	127	DN50	4xØ19	1050	340	490	0,175	37,0	200	90	27,5	100	DN50	2xØ13
NKV 20/3 S T	3	185	250	130	215	4xØ13	145	300	775	90	469	27,5	165	127	DN50	4xØ19	1050	340	490	0,175	45,8	200	90	27,5	100	DN50	2xØ13
NKV 20/4 S T	4	185	250	130	215	4xØ13	145	300	823	90	517	27,5	165	127	DN50	4xØ19	1412	377	530	0,282	51,0	200	90	27,5	100	DN50	2xØ13
NKV 20/5 S T	5	185	250	130	215	4xØ13	160	300	1080	90	752	27,5	165	127	DN50	4xØ19	1412	377	530	0,282	80,1	200	90	27,5	100	DN50	2xØ13
NKV 20/6 S T	6	185	250	130	215	4xØ13	160	300	1150	90	800	27,5	165	127	DN50	4xØ19	1412	377	530	0,282	84,0	200	90	27,5	100	DN50	2xØ13
NKV 20/7 S T	7	185	250	130	215	4xØ13	160	300	1198	90	848	27,5	165	127	DN50	4xØ19	1412	377	530	0,282	85,0	200	90	27,5	100	DN50	2xØ13
NKV 20/8 S T	8	185	250	130	215	4xØ13	194	300	1341	90	916	27,5	165	127	DN50	4xØ19	1820	500	630	0,573	112,5	200	90	27,5	100	DN50	2xØ13
NKV 20/9 S T	9	185	250	130	215	4xØ13	194	300	1389	90	964	27,5	165	127	DN50	4xØ19	1820	500	630	0,573	114,0	200	90	27,5	100	DN50	2xØ13
NKV 20/10 S T	10	185	250	130	215	4xØ13	194	300	1437	90	1012	27,5	165	127	DN50	4xØ19	1820	500	630	0,573	115,0	200	90	27,5	100	DN50	2xØ13
NKV 20/11 S T	11	185	250	130	215	4xØ13	194	300	1536	90	1060	27,5	165	127	DN50	4xØ19	1820	500	630	0,573	125,5						
NKV 20/12 S T	12	185	250	130	215	4xØ13	194	300	1584	90	1108	27,5	165	127	DN50	4xØ19	1820	500	630	0,573	127,0						
NKV 20/13 S T	13	185	250	130	215	4xØ13	194	300	1632	90	1156	27,5	165	127	DN50	4xØ19	1820	500	630	0,573	128,5						
NKV 20/14 S T	14	185	250	130	215	4xØ13	194	300	1680	90	1204	27,5	165	127	DN50	4xØ19	1820	500	630	0,573	130,0						
NKV 20/15 S T	15	185	250	130	215	4xØ13	238	300	1794	90	1252	27,5	165	127	DN50	4xØ19	2550	500	750	0,956	167,0						
NKV 20/16 S T	16	185	250	130	215	4xØ13	238	300	1842	90	1300	27,5	165	127	DN50	4xØ19	2550	500	750	0,956	168,5						
NKV 20/17 S T	17	185	250	130	215	4xØ13	238	300	1890	90	1348	27,5	165	127	DN50	4xØ19	2550	500	750	0,956	170,0						

DAB PUMPS se reserva el derecho de efectuar modificaciones sin la obligación de aviso previo.